SUZUKI DF300B: A REVOLUTION IN INNOVATION

POWER WITH PASSION

IL NUOVO DF300B

Siamo orgogliosi di presentare il nostro nuovo DF300B, un fuoribordo che è la perfetta sintesi di potenza e spinta eccezionali, che coniuga straordinaria efficienza nell'uso del carburante e affidabilità, racchiusi in un design essenziale ed elegante.

Realizzato per spingere imbarcazioni di grandi dimensioni nell'uso quotidiano, questo motore è destinato a divenire leader del mercato perché è il primo fuoribordo quattro tempi da 300 HP a essere dotato di un sistema di propulsione a doppia elica (tecnologia esclusiva Suzuki), capace di utilizzare anche benzina da 91 RON (benzina normale), oltre alla 95 RON (benzina super) e alla 98 RON (benzina super plus).

Il Suzuki DF300B, un motore estremamente tecnologico e innovativo, è stato progettato per offrire robustezza, facilità d'uso e versatilità, caratteristiche che lo rendono il fuoribordo ideale per tutte le grandi imbarcazioni.

GEKI: PARTING SEAS

È una forza che lega il potere della natura e del mare.
Rappresenta l'identità e il patrimonio di Suzuki.
Un simbolo della nostra passione e del nostro impegno nel creare fuoribordo innovativi.

KATSUHIRO FUKUDA

Chief Engineer

Dopo il lancio del DF350A e del DF325A, siamo stati felici di ricevere grandi consensi per il sistema a doppia elica Suzuki Dual Propeller System di cui sono dotati, tanto da decidere di renderlo disponibile per i nostri clienti anche su un motore da 300 cavalli adeguato alle loro imbarcazioni.

La combinazione dei nostri sistemi Suzuki Dual Propeller e Suzuki 2-Stage Gear Reduction, la riduzione in due distinti stadi del regime di rotazione tra albero motore e quello dell'elica, genera valori di coppia maggiori che rendono il DF300B un motore adatto specialmente per imbarcazione dal grande dislocamento.

Il DF300B è dotato delle più recenti tecnologie per fuoribordo.
Tra queste, siamo certi che il Dual Propeller System saprà offrire la migliore esperienza nautica possibile.
Inoltre, l'accelerazione efficiente offre una risposta pronta e diretta.

Il DF300B ha la capacità di mantenere esattamente la rotta immaginata dal pilota: è come se la barca stesse navigando su rotaie!
Inoltre, grazie alle sei pale che agiscono contemporaneamente, allo stesso modo, ha la capacità di decellerare in maniera molto brillante, ennesima innovazione Suzuki.

I fuoribordo Suzuki sono continuamente aggiornati e sono oggetto di costante evoluzione per appagare i desideri dei nostri clienti.

SVILUPPO DEL PRIMO SISTEMA A ELICHE CONTRO-ROTANTI DI SUZUKI

I nostri ingegneri sanno che la forma del piede del fuoribordo e il design dell'elica, hanno un impatto critico sulle prestazioni.
L'innovativo design dell'elica controrotante offre un maggiore grip in acqua.
Poiché i sistemi controrotanti distribuiscono uniformemente la coppia del motore su due eliche, la coppia su ciascuna di esse diminuisce e, conseguentemente, il diametro dell'ingranaggio può essere ridotto.
Una riduzione del diametro degli ingranaggi ha permesso la progettazione di una scatola del cambio più piccola e con essa anche dell'ogiva che la contiene, conseguentemente molto più idrodinamica.

PROGETTAZIONE DELLA SCATOLA DEL CAMBIO

Alle alte velocità la cavitazione può causare significative perdite di performance e di grip in acqua.
Il nuovo DF300B supera il problema con un design della scatola del cambio molto avanzato.
La fluidodinamica computazionale (CFD) e gli innumerevoli test, hanno portato a un design rivoluzionario che non solo minimizza la resistenza, ma fornisce anche un flusso d'acqua altamente efficiente alle eliche.

DESIGN DELLE PALE DELL'ELICA

È stato sviluppato un nuovo sistema di doppia elica, ciascuna a tre pale, che fornisce un'incredibile accelerazione e un conseguente aumento delle prestazioni. Tale configurazione ha fatto registrare velocità maggiori nei test, anche con carichi pesanti e agli alti regimi di rotazione.

La geometria della pala dell'elica è stata anch'essa ottimizzata per accrescere il rendimento nella configurazione Dual Prop, garantendo incredibile grip e accelerazione su tutto il range di potenza erogata dal motore.

Un ulteriore vantaggio del sistema è l'eccezionale stabilità garantita nel mantenimento della rotta, possibile perché ciascuna elica, ruotando in direzione opposta, bilancia gli effetti evolutivi dell'altra.

ALTA EFFICIENZA A MARCIA INDIETRO

Il sistema a eliche controrotanti Suzuki, disponendo di sei pale, produce una forte spinta anche in retromarcia. Gli ingranaggi dei nuovi DF300B sono ultra resistenti, realizzati con un particolare trattamento a caldo, per tollerare carichi elevati e concedere ulteriore resistenza e affidabilità.

IL RAPPORTO DI COMPRESSIONE

La filosofia Suzuki punta sempre a offrire la migliore tecnologia fuoribordo per produrre modelli più leggeri e potenti.
Il nuovo DF300B si basa sul nostro collaudato blocco motore da 4,4 litri che lo rende il V6 di cilindrata maggiore oggi sul mercato, offrendo valori di coppia eccezionali.
Inoltre, grazie al rapporto di compressione di 10,5:1, il DF300B offre anche un notevole risparmio di carburante e grande affidabilità.

DIRECT INTAKE SYSTEM E DUAL LOUVER SYSTEM PER RAFFREDDARE L'ARIA E RENDERLA ASCIUTTA

L'afflusso di aria più fresca e asciutta direttamente nel motore è reso possibile dalla combinazione unica che integra due tecnologie Suzuki: Direct Intake System e Dual Louver System.
Tale approccio rivoluzionario, seguito da severi test svolti in ogni condizione, garantisce all'aspirazione un flusso d'aria diretto, eliminando possibile assunzione d'acqua.
Il sistema Dual Louver incorpora un doppio filtro composto da lamelle, ciascuna progettata con una forma precisa, detta "dog-leg" (a zampa di cane). Tale sistema aiuta a rimuovere l'acqua dall'aria e impedisce che l'umidità sia assorbita nella calandra anche sotto forma di finissimo spray.
Di conseguenza, l'aria aspirata è secca e con una temperatura inferiore a quella ambientale.

SUZUKI DUAL LOUVER SYSTEM

DOPPI INIETTORI PER GARANTIRE RAFFREDDAMENTO E POTENZA

L'iniezione del carburante ha due scopi: nebulizzare il carburante e raffreddare il cilindro.
Per fornire la potenza e il raffreddamento necessari, il carburante deve essere completamente iniettato con massima precisione, esattamente quando serve e con la giusta angolazione.
Il nuovissimo sistema Dual Injector Suzuki, utilizza due iniettori più piccoli rispetto alla norma, che incrementano notevolmente la precisione, migliorando l'efficacia nella vaporizzazione carburante.

DOPPI INIETTORI

ATTENZIONE AL DETTAGLIO - PISTONI TECNOLOGICAMENTE AVANZATI

Con un rapporto di compressione elevato, al pistone sono richieste caratteristiche e performance migliori. Non è solo la sua superficie a dover resistere alle maggiori sollecitazioni, ma sono coinvolti anche la biella e il resto dell'hardware. Per aiutare il pistone a resistere all'accresciuta pressione, lo stesso subisce un trattamento standard di “shot peening” ovvero di pallinatura. Questo crea dei micro avvallamenti sulla sua superficie che distribuiscono uniformemente la pressione creata durante la combustione.
Siamo orgogliosi nell’affermare che siamo riusciti a creare un pistone degno del titolo di "ULTIMATE", il più avanzato.

PRESA D’ACQUA DOPPIA PER IL RAFFREDDAMENTO

La presa d'acqua doppia è una tecnologia sviluppata per raffreddare il motore con una minima perdita di attrito, combinando l’azione di una piccola pompa dell'acqua con la pressione dinamica dei flussi.
I fuoribordo convenzionali hanno fori d’immissione d’acqua sul piede, laterali, in prossimità della scatola ingranaggi. Tuttavia, ad altissima velocità, la pressione dell'acqua sulla superficie del piede è ridotta, rendendo l’aspirazione difficile da mantenere per una costante ed efficiente aspirazione dell'acqua. Il DF300B ha le prese d'acqua sulla parte anteriore del piede, al vertice dell’ogiva che contiene la scatola ingranaggi, dove col moto si concentra la pressione dinamica, e ciò aiuta ad aspirare acqua in ogni condizione, anche ad altissima velocità.

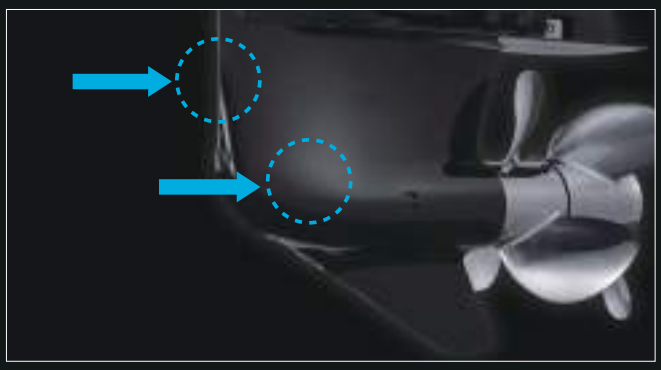

SUZUKI COMBINA GRANDE POTENZA E MASSIMA EFFICIENZA

I nostri ingegneri hanno progettato un fuoribordo compatto e leggero, in grado di combinare l'elevata potenza erogata con le efficienze operative, che non possono essere raggiunte utilizzando tecnologie come la sovralimentazione da turbina o da compressore volumetrico.
L'obiettivo prefissato, inoltre, è stato quello di poter alimentare il DF300B anche con carburante a basso numero di ottano, 91 RON, particolare che, combinato con la leggendaria affidabilità Suzuki, rende questo fuoribordo utilizzabile in tutto il mondo come propulsore ideale per un'ampia varietà di imbarcazioni di grandi dimensioni.
Il tradizionale design a elica singola crea spinta in avanti e produce anche un significativo effetto evolutivo, con relativa perdita di efficienza.

91 RON

I nostri ingegneri, utilizzando la rivoluzionaria tecnologia Suzuki a doppia elica, hanno imbrigliato tale energia normalmente sprecata, trasformandola in potenza. Hanno quindi creato una scatola più compatta risolvendo i problemi tipici dei motori di grande potenza causati dalla scatola di ingranaggi più grandi.
Anni di ricerca e innovazione hanno reso possibile lo sviluppo di tecnologie che migliorano significativamente il modo in cui un fuoribordo converte la potenza del motore in spinta subacquea.

Il risultato è una rivoluzione nell'innovazione che chiamiamo "GEKI".
È una forza che lega il potere della natura e del mare.

300
SUZUKI
300

IL NUOVO DF300B RAGGIUNGE UN ALTRO SIGNIFICATIVO TRAGUARDO:
THE ULTIMATE OUTBOARD MOTOR
IL MASSIMO CHE TECNOLOGIA E POTENZA
PER FUORIBORDO POSSONO REGALARTI

LE NOSTRE COMPROVATE TECNOLOGIE PRESENTI NEL DF300B

SUZUKI LEAN BURN

L'innovativo Suzuki Lean Burn è stato introdotto per la prima volta, e con grande successo, sui fuoribordo DF90A/80A/70A. Il sistema calcola l'esatta quantità di carburante in base alle condizioni di esercizio, consentendo al motore di funzionare in regime di combustione magra. Ciò permette di ottimizzare in modo costante la miscela benzina aria, riducendo la percentuale di carburante e aumentando quella del comburente, cioè dell'aria e, quindi, dell'ossigeno in essa contenuto. I vantaggi di tale sistema sono tangibili su un ampio intervallo di regimi, fornendo notevoli miglioramenti nell'economia d'esercizio del motore, soprattutto nelle andature di crociera. Combinato al Suzuki Precision Control, ovvero al sistema drive-by-wire totalmente elettronico, che consente a chi è al timone di gestire in maniera più precisa e fluida la manetta del gas, il Suzuki Lean Burn Control, oltre a diminuire i consumi, contribuisce a ridurre l'impatto ambientale nell'uso del motore

FUNZIONAMENTO SILENZIOSO

I fuoribordo Suzuki sono noti per la loro silenziosità, a tal punto che spesso capita di non accorgersi che siano in moto. Per garantire lo stesso standard degli altri fuoribordo Suzuki, il collettore di aspirazione del DF300B è stato dotato di una precamera per l'abbattimento dei rumori, detta risonatore. L'aria aspirata, spesso trascurata come fonte di rumore, ad alta velocità può invece generarne. L'aggiunta di una camera di risonanza abbatte il rumore, assicurando il funzionamento eccezionalmente silenzioso del motore. Abbiamo svolto molti test di navigazione a tutte le andature e sia chi era al timone sia i passeggeri ci hanno sempre riferito il loro stupore per la silenziosità del DF300B, del quale al minimo, in folle o a marcia ingranata, si stenta a percepirne il funzionamento.

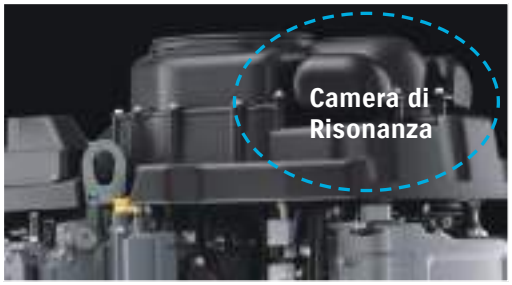

GRANDE RAPPORTO DI RIDUZIONE (GRANDE SPINTA)

Le sofisticate tecnologie di Suzuki consentono di ottenere un grande rapporto di riduzione

ALBERO DISASSATO

I fuoribordo Suzuki sono in assoluto fra i più compatti. Questo è in parte dovuto alla presenza di un albero di trasmissione disassato. E' u'architettura studiata prevedendo l'albero motore nella parte anteriore dell'unità termica, che poi si congiunge all'albero di trasmissione, più arretrato, con una riduzione intermedia. Oltre ad aumentare le prestazioni del motore, tale soluzione garantisce anche maggiore compattezza del fuoribordo, spostando il suo centro di gravità in avanti, con conseguente migliore bilanciamento dei pesi, maggiore stabilità direzionale e meno vibrazioni.

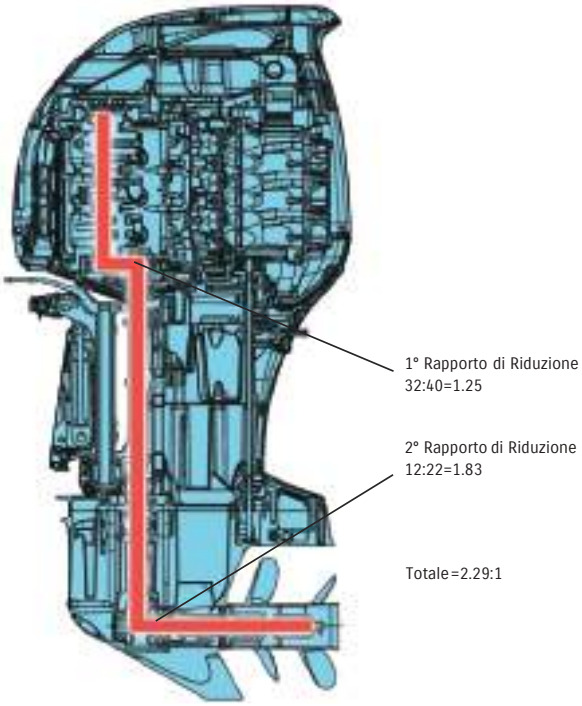

RAPPORTO DI RIDUZIONE A 2 STADI

Il DF300B ha un sistema d'ingranaggi a due stadi, che fornisce un rapporto di riduzione elelvato. Tale soluzione garantisce una coppia potenre per favorire un'accellerazione rapida e al contempo una grande velocità di punta.

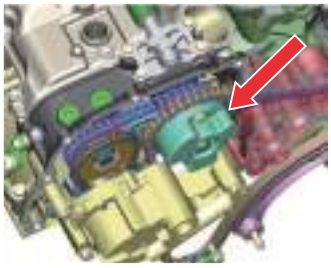

LA TECNOLOGIA AVANZATA VVT (Variabile Valve Timing) DI SUZUKI ASSICURA LE MASSIME PRESTAZIONI

Gli ingegneri di Suzuki hanno progettato il motore V6 da 4,4 litri con una camma dal profilo sportivo per favorire la massima potenza e grandi prestazioni ad alto numero di giri. Accoppiando l'efficacia di tale profilo con la tecnologia Variabile Valve Timing (VVT, la distribuzione a variazione continua delle valvole d'aspirazione) di Suzuki, il DF300B beneficia di una coppia maggiore, notevole anche a regimi medio-bassi, da cui consegue un notevole miglioramento dell'accelerazione.
La funzione VVT è utilizzata per variare la tempistica dell'alzata delle valvole di aspirazione, consentendo di anticiparne l'apertura prima che le valvole di scarico siano completamente chiuse, creando così una temporanea sovrapposizione in cui entrambi i set di valvole restano aperti. Con il VVT tale momento può essere aumentato o diminuito, modificando il tempo di aspirazione e creando così un timing ottimale anche ai regimi medio/bassi.

SUZUKI PRECISION CONTROL (Gestione elettronica del gas e della marcia)

Questo sistema tecnologicamente avanzato, si basa sulla tecnologia drive-by-wire, grazie alla quale sia la marcia sia il gas sono gestiti elettronicamente e non più da cavi, eliminando attrito e resistenza nei comandi. Utilizzare la leva diviene così un'esperienza di governo estremamente immediata e precisa, in grado di garantire un feeling migliore soprattutto a bassa velocità, specialmente in manovra in spazi ristretti, come quelle di una marina.
Il sistema è configurabile per installazioni singole, doppie, triple o quadruple, e per le imbarcazioni che prevedono una doppia stazione di governo.

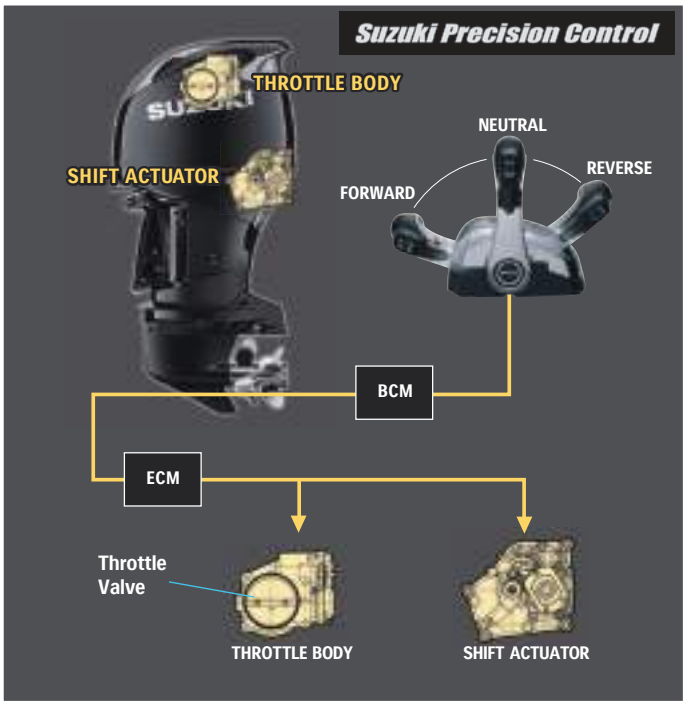

CATENA DI DISTRIBUZIONE AUTO-REGOLABILE

La catena di distribuzione funziona in un bagno d'olio ed è regolata da un tenditore idraulico automatico, risultando così sempre lubrificata e regolata correttamente.
Una soluzione semplice, efficace e che non richiede manutenzione.

SUZUKI TROLL MODE SYSTEM

Il sistema Troll Mode assicura una selezione accurata del numero di giri del motore ai bassi regimi, dando la possibilità di mantenere una velocità costante dell'imbarcazione durante la pesca a traina. Quando il sistema è attivato, il controllo del numero dei giri passa attraverso un comando indipendente che regola il regime del motore con incrementi di 50 giri/min, su un intervallo che va dal minimo a 1.200 giri/min. Il sistema include, oltre al tachimetro compatibile sia con la strumentazione digitale sia con quella analogica a doppia scala, include un interruttore di controllo che può essere montato praticamente ovunque sulla console di guida.

LE NOSTRE COMPROVATE TECNOLOGIE PRESENTI NEL DF300B

ALTERNATORI AD ALTA CAPACITÀ

Le barche moderne sono equipaggiate con un gran numero di apparati elettronici che richiedono molta energia per poter essere alimentati contemporaneamente. Perciò gli ingegneri Suzuki hanno dotato il DF300B di un alternatore in grado di erogare un massimo di 54 Ampere (12V) già a partire dal regime di 1.000 giri/min, energia sufficiente per soddisfare ogni evenienza.

Curva Alternatore

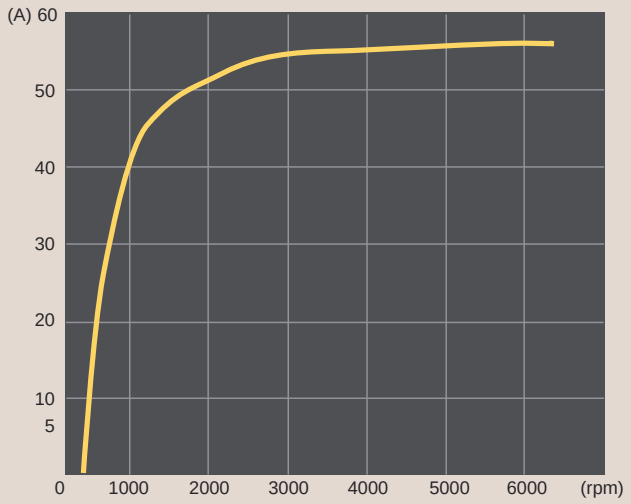

SENSORE DI BATTITO IN TESTA

Il sensore di battito in testa controlla la combustione per fornire alla centralina elettronica (ECM) le informazioni necessarie per una gestione puntuale del motore, garantendo prestazioni ottimali. Oltre a massimizzare la potenza, il sistema aiuta anche ad aumentare la durata del motore.

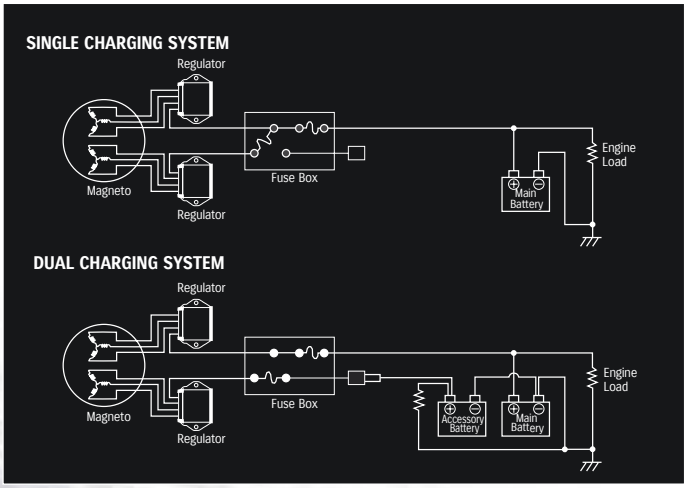

L'UTILE SISTEMA DI CARICA BATTERIE A DOPPIO CIRCUITO

Il DF300B ha un sistema di carica a doppio circuito che può essere utilizzato * negli impianti a doppia batteria spesso presenti sulle grandi imbarcazioni.In presenza di tale configurazione, il sistema è progettato per caricare contemporaneamente sia la batteria principale sia l'ausiliaria, ma su circuiti indipendenti. Così è possibile dedicare la seconda batteria all'alimentazione dell'elettronica o dei servizi di bordo, e mantenere la batteria principale completamente carica per avviare il motore.

* L'utilizzo di questo sistema richiede l'acquisto di un cablaggio opzionale.

FINITURA ANTICORROSIONE SUZUKI

La nostra finitura anticorrosione è appositamente formulata per aumentare la durata del motore e proteggerne ogni parte, specie quelle costantemente esposte all'acqua, salata e non. Tale speciale finitura assicura la massima aderenza del rivestimento alla superficie in lega di alluminio con la quale è realizzato il motore, creando un'efficace barriera contro la corrosione.

CARB Three-Star Label

Directive 2013/53/EU

FUNZIONAMENTO PIÙ EFFICIENTE E PULITO

I nostri avanzati motori fuoribordo 4 Tempi sono conformi agli standard emessi dal Parlamento Europeo (RCD II) – Directive 2013/53/EU - e hanno ricevuto la valutazione di tre stelle Ultra Low Emission dal California Air Resources Board (CARB).

SPECIFICHE

MODELLO	DF300B	
ALTEZZA DI POPPA mm	Min : 635 (25)	Max : 762 (30)
SISTEMA DI AVVIAMENTO	Elettrico	
PESO kg *1	X : 330	XX : 339
TIPO MOTORE	V6 - 55° DOHC 24-Valve	
DISTRIBUZIONE	Catena con Variabile Valve Timing	
SISTEMA DI ALIMENTAZIONE	Iniezione elettronica	
NUMERO DI CILINDRI	6	
CILINDRATA cc	4.390 (267,9)	
ALESAGGIO X CORSA mm	98 (3,86) x 97 (3,82)	
POTENZA MASSIMA kW	220,7 (300)	
COMANDO	Remota, con telecomando	
REGIME MASSIMO DI UTILIZZO giri/min	5.300 - 6.300	
CAPACITÀ COPPA DELL'OLIO l	8,0	
SISTEMA DI INIEZIONE	Transistorizzata	
ALTERNATORE	12V 54A	
SU SPECCHIO DI POPPA	Imbullonato con perni passanti nello specchio di poppa	
TRIM	Power Trim and Tilt	
RAPPORTO DI RIDUZIONE	2,29:1	
CAMBIO	F-N-R (Drive-by-Wire)	
SCARICO	Attraverso asse elica	
TIPO ELICA (PASSO)*2 Eliche di ipo a 3 pale	ANTERIORE: 3×15 1/2×12,0-31,5 POSTERIORE: 3×15 1/2×12,0-31,5	

*1: Il peso a secco comprende i cavi batteria, non include le eliche e l'olio.
*2: Rivolgersi al rivenditore locale per i dettagli sull'elica.

DIMENSIONI

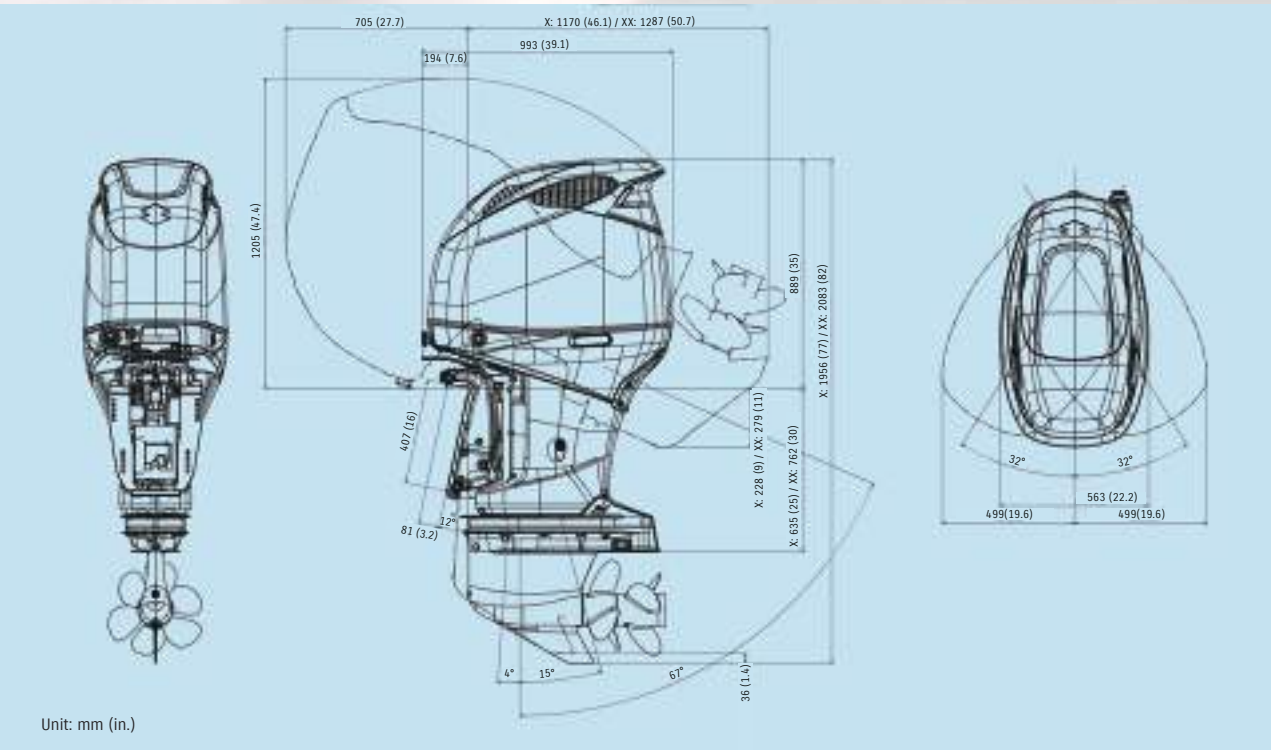

Suzuki "Way of Life!" è il cuore pulsante del nostro Brand; ogni auto, moto e fuoribordo Suzuki, sono costruiti per generare emozioni capaci di aumentare il piacere della vita di ogni giorno dei nostri Clienti.

SUZUKI E I NUMEROSI PREMI RICEVUTI PER L'INNOVAZIONE

Gli Innovation Awards (che premiano l'innovazione tecnologica) sono ogni anno tributati dall'NMMA (National Marine Manufacturers Association) e sono considerati i più autorevoli per la tecnologia nautica. Tra tutti i nuovi prodotti nautici introdotti sul mercato negli anni, i fuoribordo Suzuki hanno ricevuto questo premio per un totale di nove volte (primo il DT200 Exantè nel 1987,fino al DF350A nel 2017) : otto di queste sono stati dedicati ai motori a quattro tempi, rappresentando il maggior numero di premi ottenuti in questa categoria nell'intero panorama industriale.
I fuoribordo Suzuki sono stati premiati per "innovazione tecnologica, praticità e costi di esercizio ridotti che si traducono in un effettivo vantaggio per il Cliente".

PREMI

1987: DT200 Exanté/ 1997: DF70 & DF60 / 1998: DF50 & DF40 / 2003: DF250 / 2006: DF300 / 2011: DF50A & DF40A / 2012: DF300AP / 2014: DF30A & DF25A / 2017: DF350A

Leggi attentamente il tuo manuale utente. Ricordati, non navigare se hai fatto uso di alcool o altre droghe. Usa sempre un salvagente. Usa sempre il tuo fuoribordo con attenzione e responsabilità. Suzuki t'invita a utilizzare la barca in modo sicuro e nel pieno rispetto per l'ambiente marino. Le specifiche, le caratteristiche, le apparecchiature, i colori, i materia altri prodotti "SUZUKI" mostrati in questo catalogo sono soggetti a modifiche senza preavviso e in qualsiasi momento, da parte dei produttori, e possono variare a seconda dei mercati di destinazione. Alcuni modelli non sono disponibili in alcuni paesi. La produzione di ciascun modello potrebbe essere interrotta senza preavviso. Per ulteriori dettagli su tali modifiche, rivolgersi al concessionario locale. I colori potrebbero differire dai colori stampati in questa brochure.

SUZUKI

SUZUKI MOTOR CORPORATION
300 TAKATUKA CHO MINAMI KU HAMAMATSU CITY JAPAN 432 8611
GLOBALSUZUKI.COM

Segui **Suzuki Italia Marine** su YouTube **suzuki.it** THE ULTIMATE OUTBOARD MOTOR MOTUL

THE ULTIMATE OUTBOARD MOTOR

SUZUKI